广州先越宝仑电子科技有限公司
Adsmart Technology Ltd.
广州市番禺区番禺大道北555号番禺节能科技园天安总部中心15号楼408
Rm.408,Building 15,Headquarters Center,Tian An Hi-Tech Ecological Park,
No.555,Panyu Avenue N. , Panyu District, Guangzhou, China
Tel：020-39218917-828 Fax：020-3921-8997
http://www.adsmart.com.cn

AST1K31-MU3

镜用双键触控开关（无极调光）

产品外观/Appearance

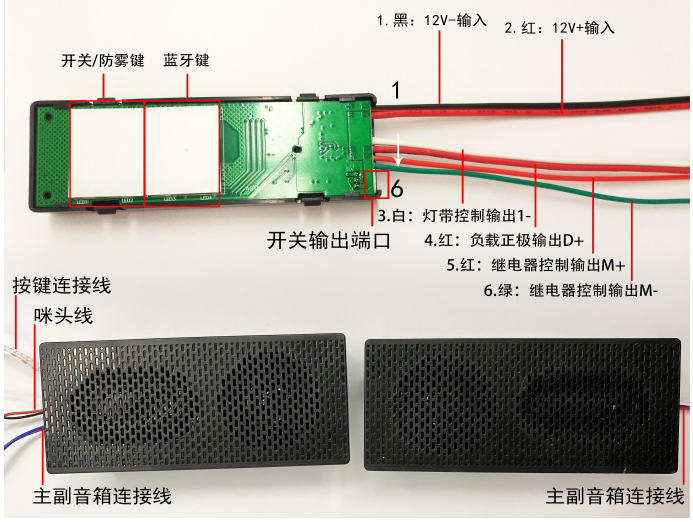

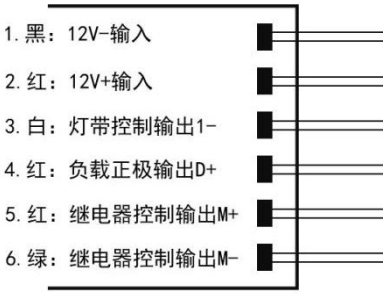

产品特性/Product Features

1.无级调灯光亮度
2.一路控制灯带 1-输出
3.一路继电器控制防雾膜输出
4.手机配对蓝牙 4.0
5.播放音乐功能
6.接听电话功能
7.语音提示功能

产品参数/Product Parameters

工作电压：DC 12V
整机最大功率：70W
适配镜面厚度：4mm、5mm
外壳尺寸（加固定架）：117×50×14mm
待机功率：0.24W
单路灯带最大功率：60W
继电器电流：0.3A
按键背光：蓝色（OFF）/白色（ON）

操作方式/Operation Method

开关键：短按开关键开启或关闭灯带和继电器；开灯时，长按开关键调整亮度，4%-100%亮度渐变。

设置键：长按 2 秒可打开蓝牙音箱，随着“滴”的一声音箱语音提示“Bluetooth Mode”表示已开启蓝牙模式；手机打开蓝牙，搜索广播名为“WiseMirror”的设备并连接，连接成功后语音提示“Bluetooth Connected”表示连接成功；断开蓝牙连接则会有语音提示“Bluetooth Disconnect”提示退出连接,蓝牙音箱再次处于可连接状态。再次长按 2 秒可关闭蓝牙音箱，音箱会有一声低沉的音乐提示蓝牙音箱已关闭。

连接蓝牙音箱后，短按设置键可播放或暂停音乐，来电时短按接通电话，再次短按挂断电话；通话功能需通过全指向麦克风进行通话。

安装说明/Installation Notes

AST1K31-MU3：

1. 在镜子水银面雕刻出两个开关按键的图标，两个图标之间的距离与模块上的两个按键相对应，图标大小设计以直径 10-20mm 为宜，需将镜片的触摸点周围的水银去掉，建议打掉的水银宽度为 1.5-2mm，指示灯光会从去掉水银的部分透出。
2. 安装开关时在触摸点上做一个中心十字线，触摸头外壳标签上有辅助对位线，对准触摸点上的十字线，（因为触摸开关板上中心直径 13mm 的位置为触摸感应区域，所以一定要将触摸开关板上的触摸感应区域对准镜面打掉的水银部位的触摸点），对准位后才能触摸灵敏，注意两个按键都需对准。撕掉固定架上胶纸上的隔离纸，对位贴在镜片反面即可。
3. 贴上后测试开关没问题了再在开关周围打胶固定。
4. 用配套的主副音箱连接线连接两个蓝牙音箱；再用按键连接线，连接蓝牙音箱和双键开关的开关输出端口。

产品视图/Product View

AST1K31-MU3：

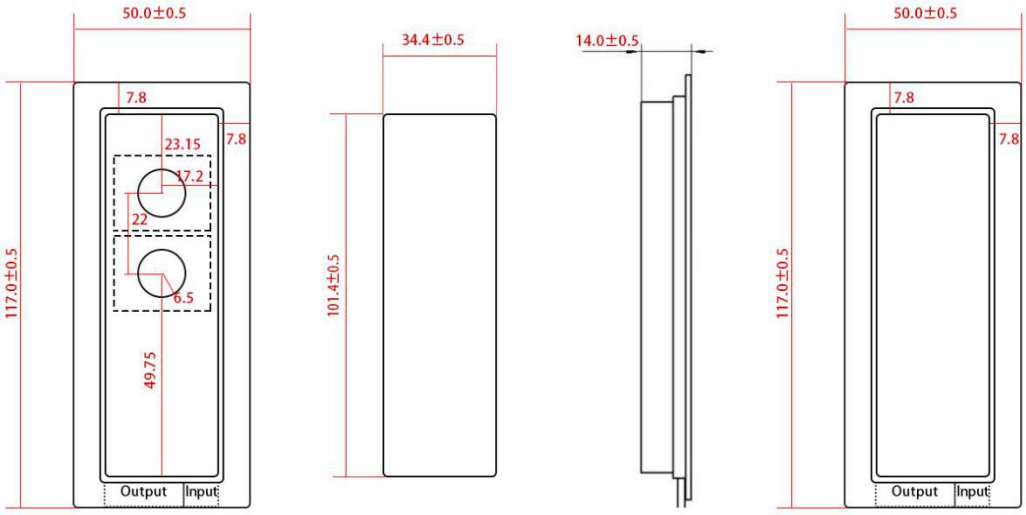

正面（配件+支架） 配件 侧面（配件+支架） 支架

单位：mm（毫米）

广州市番禺区番禺大道北555号番禺节能科技园天安总部中心15号楼408
Rm.408,Building 15,Headquarters Center,Tian An Hi-Tech Ecological Park,
No.555,Panyu Avenue N. , Panyu District, Guangzhou, China
Tel：020-39218917-828 Fax：020-3921-8997
http://www.adsmart.com.cn

AST8J238-MU

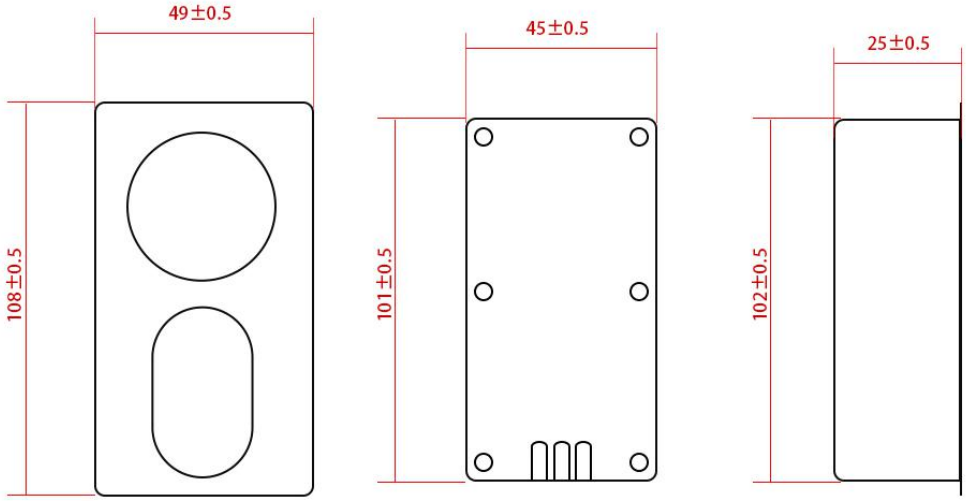

正面（外壳尺寸） 背面（开槽尺寸） 侧面

单位：mm（毫米）